LETTRE PRO
#3/2016

costamagna

LA LETTRE AUX PROFESSIONNELS - NOVEMBRE 2016

DOSSIER

PORTES INTÉRIEURES

SUDIPAN

LE SPÉCIALISTE RÉGIONAL DES DÉRIVÉS DU BOIS

L'appui logistique du réseau Costamagna - Ses atouts

- **LA LOCALISATION : situé sur le pôle d'activité d'Aix-Les-Milles**
  Un accès facile, proche de nos agences garantissant des livraisons régulières.
- **LE STOCK ET LE CHOIX**
  Un stock diversifié : panneaux de toiture, panneaux bois (contre-plaqués, agglomérés, mélaminés, lattés…), parquets (sols stratifiés ou essences naturelles). Les solutions bois pour l'intérieur ou l'extérieur.
- **LA QUALITÉ**
  Des produits de qualité sélectionnés et distribués en partenariat avec les industriels incontournables et reconnus dans ce secteur d'activité : Unilin, Righini, Jeld'wen, Scrigno, Kronospan, Swisskrono, Thebaut, Joubert…
- **LE CONSEIL**
  Pour vos projets bois, nos équipes sont en contact avec les spécialistes de Sudipan pour trouver les solutions produits adaptées à vos besoins.

En parallèle de son activité grossiste, pour couvrir les demandes de sa zone géographique, Sudipan a un Département "Menuiserie" spécialisé et une équipe commerciale dédiée.

COSTAMAGNA ET SUDIPAN

Des partenaires sérieux pour vous accompagner dans vos projets "bois / panneaux" et menuiserie.

SOMMAIRE

POINT TECHNIQUE - TECHNIQUES DE POSE 2
PERSONNALISATION DES PORTES 4
PORTES COULISSANTES 6
PORTES TECHNIQUES 7
OUTILLAGE 8

NOS ÉQUIPES SONT À VOTRE DISPOSITION POUR DÉFINIR VOTRE PROJET

Le réseau Costamagna repose sur **un stock central de blocs portes** lui permettant d'améliorer considérablement son taux de service sur cette famille de produits.
Avec **des milliers de références en stock et des livraisons régulières** assurées toutes les semaines sur les différents agences de Costamagna, nos équipes seront heureuses de vous apporter **la solution** de bloc porte qui répond à votre besoin dans les délais les plus courts.

La porte d'intérieur joue un rôle aussi bien fonctionnel qu'esthétique dans un bâtiment. Elle assure la délimitation des espaces de vie ainsi que l'isolation thermique et sonore des différentes pièces.
Pour répondre à chaque exigence technique, il existe plusieurs dimensions, types d'ouvertures, d'huisseries, de compositions de portes, etc.
Mais en plus de ses aspects fonctionnels, la porte contribue à la décoration de l'intérieur : lisse, gravée, en bois naturel, laquée, pré-peinte à personnaliser ou encore vitrée… Tant de possibilités pour donner un certain style à l'intérieur.

TYPES DE POSE

Il existe deux types de pose : traditionnelle et fin de chantier

LA POSE TRADITIONNELLE

La technique de pose standard consiste à emboîter la cloison dans la rainure extérieure de l'huisserie. Cette dernière étant en monobloc et compatible avec une seule épaisseur de cloison.

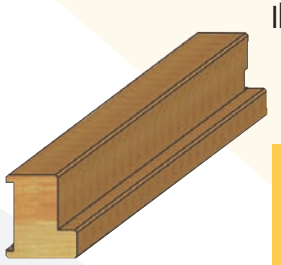

Il existe alors autant d'huisseries que d'épaisseur de cloison standard : 50, 72, 98, etc…

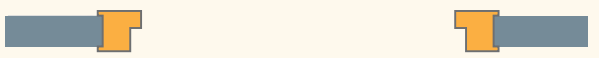

BON À SAVOIR : L'ancrage du bloc porte se complète d'un garnissage au mortier-colle, au mastic, à la mousse polyuréthane... selon le matériau du mur. Un contrôle de l'aplomb et de l'équerrage s'impose avant la fixation définitive du bloc-porte.

LA POSE EN FIN DE CHANTIER

Les modèles de porte "fin de chantier" sont conçus pour être posés une fois l'ensemble des travaux terminé. Cette méthode permet d'éviter la dégradation du produit au cours du chantier.

L'huisserie comporte alors deux parties : chambranle et contre-chambranle (voir photo ci-contre). La partie amovible (contre-chambranle) est extensible de 7 à 10 cm pour permettre une parfaite adaptation à l'épaisseur de la cloison. Cette dernière pouvant inclure l'épaisseur du revêtement (faience, isolation, peinture…).

- **Aucune finition à prévoir**, la seule chose à faire après l'installation du bloc-porte est de déposer un cordon de mastic pour liaisons menuiserie-maçonnerie au bas du chambranle.
- **Facilité de pose** du système permet de choisir le modèle et son sens d'ouverture au tout dernier moment.
- **Diminution** du risque de **dégâts** sur les portes.
- **Poursuite du chantier** sans contrainte d'approvisionnement des portes.
- **Habillage esthétique** de la cloison.

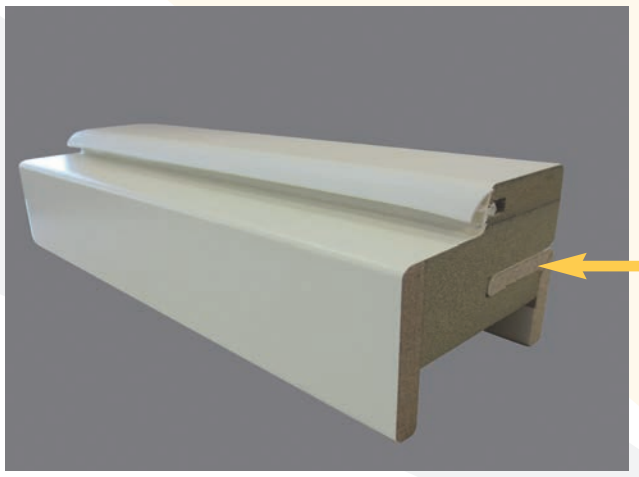

Partie amovible adaptable à la largeur de la cloison

CRITÈRES TECHNIQUES REQUIS POUR LE CHOIX D'UNE PORTE

Ce qu'il faut savoir pour bien choisir sa porte :

DIMENSIONS DE LA PORTE

La hauteur standard est 204 cm, les largeurs standard varient de 63 à 93 cm.

- 63 cm : correspond au passage d'une personne (WC indépendant par exemple).
- 73 cm : pour entrer dans une pièce de vie (chambre...).
- 83 cm : pour passer du mobilier encombrant (cuisine, séjour...).
- 93 cm : requis pour permettre le passage d'un fauteuil roulant.

TYPE DE POSE TRADITIONNELLE OU FIN DE CHANTIER

Le type de pose permettrait de choisir le type d'huisserie adéquate. En cas de pose en fin de chantier, il existe des blocs-portes complets comportant l'huisserie compatible avec ce type de pose. Une autre solution consiste à acheter la porte ferrée d'un côté et l'huisserie fin de chantier (exemple Clypso) de l'autre. Le montage se faisant sur chantier.

TYPE DE HUISSERIE

En cas de pose traditionnelle, il est important de connaitre l'épaisseur de la cloison car celle-ci conditionne la largeur d'huisserie. Les épaisseurs de cloisons standard sont : 50, 72 ou encore 98 en cas de renforcement de l'isolation.
L'huisserie existe en bois résineux (exemple PERF+ de Jeld'wen) ou en MDF (exemple NEOLYS de Righini).

TYPE D'OUVERTURE

- **Ouvrant à la française**

C'est le modèle classique, à un ou deux vantaux. La porte dégage entièrement le passage à l'ouverture. Mais le débattement nécessaire, proportionnel à la largeur du battant, représente une surface que l'on ne peut pas aménager.

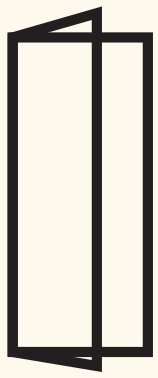

Ouvrant à la française

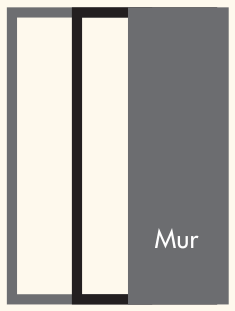

Coulissant à galandage

- **Coulissante**

Lorsque le débattement d'une porte battante pose problème dans un petit volume habitable, une porte à galandage apporte la solution. Elle disparaît à l'ouverture dans l'épaisseur de la cloison, ce qui offre un gain de place appréciable et libère totalement la surface murale pour y adosser un meuble, accrocher gravures, tableaux, etc.
On estime qu'elles font gagner de 0,80 à 1 m² de surface au sol en remplacement d'une porte battante existante.

SENS D'OUVERTURE

En cas d'ouverture à la Française, le poussant, se détermine en fonction de la disposition des pièces et de l'emplacement de la porte sur le mur. L'idéal est d'éviter au maximum la gêne que pourrait occasionner ce type d'ouverture.

Il se fait de deux manières :

- **Poignée à gauche**, lorsque l'on s'apprête à pousser la porte : **poussant droit.**

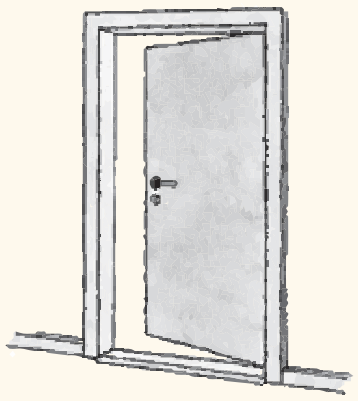

- **Poignée à droite** : **poussant gauche.**

COMPOSITION DE PORTE

- **Portes : alvéolaire, âme pleine ou isolante**

ALVÉOLAIRE

Porte Légère.
Le parement est constitué d'un HDF (Panneau MDF haute densité) en fine épaisseur.

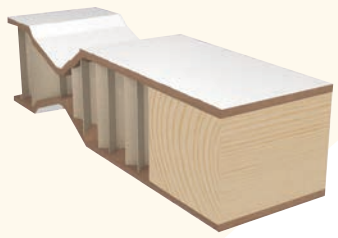

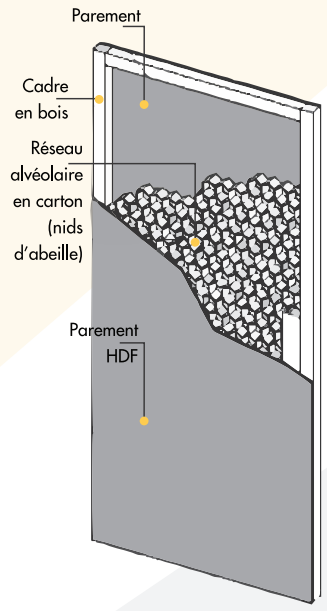

ÂME PLEINE

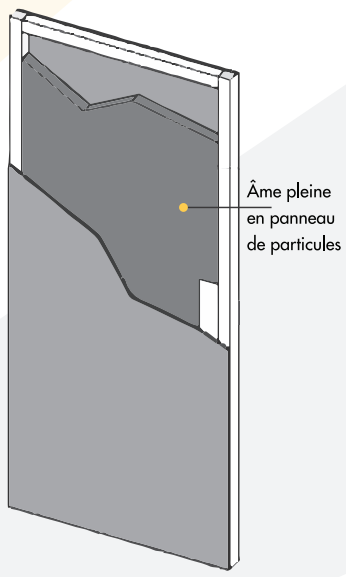

Lourde, plus résistante.
Le carton alvéolaire est remplacé par un panneau de particules dont la densité varie selon les caractéristiques techniques de la porte.

CHANTS : DROITS OU À RECOUVREMENT

La porte peut être à recouvrement ou à chant droit, voir schéma ci-dessous :

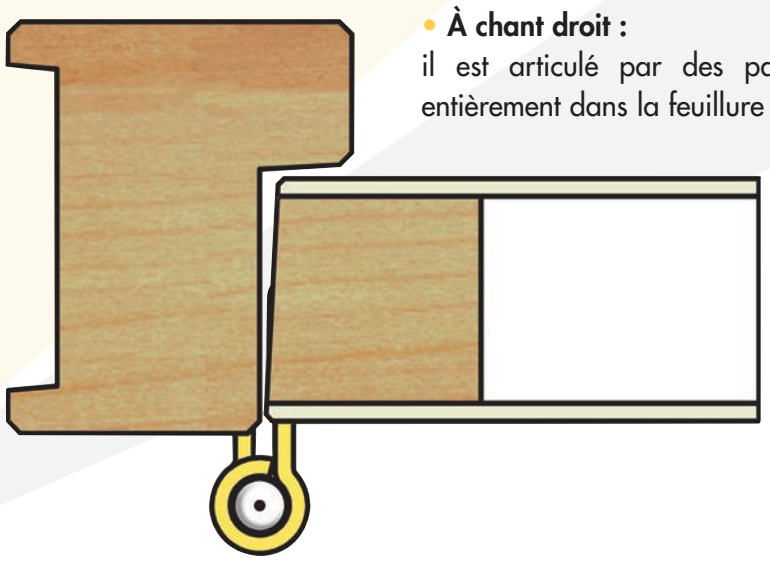

- **À chant droit :**

il est articulé par des paumelles et s'emboîte entièrement dans la feuillure du bâti.

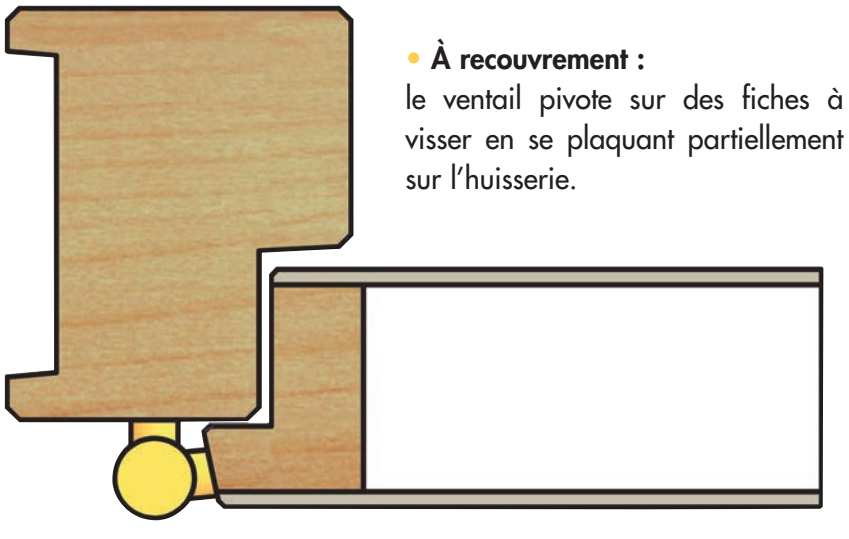

- **À recouvrement :**

le ventail pivote sur des fiches à visser en se plaquant partiellement sur l'huisserie.

ISOLANTE

Isolation phonique, thermique

Isolation phonique

La porte intègre un cœur en liège qui absorbe efficacement les sons. Cette isolation permet de limiter les nuisances sonores entre 2 espaces de vie, par exemple entre la partie nuit et le séjour, et de préserver le sommeil de chacun.

Isolation thermique

La porte intègre un isolant qui permet de limiter les déperditions thermiques entre les zones chauffées et les zones non chauffées de la maison, par exemple entre le garage et l'espace de vie.

FINITION DE LA PORTE :

- **Prépeinte :** permet de personnaliser la couleur de la porte une fois posée.
- **Laquée :** laque posée en usine offrant un produit fini.
- **Mélaminée / Stratifiée :** pour un aspect plus qualitatif et plus résistant.
- **Bois brut :** à vernir ou à lazurer.

PERSONNALISATION DES PORTES

Plusieurs possibilités permettent de personnaliser une porte d'intérieur :

> Le modèle > La couleur > La garniture (serrure, poignée, paumelles…)

MODÈLES DE PORTE

Tous les modèles sont disponibles également en âme isolante, porte seule pour galandage.

PRÉPEINTES LISSES

Plane

Porte standard plane, nombreuses possibilités décoratives

PRÉPEINTES POSTFORMÉES

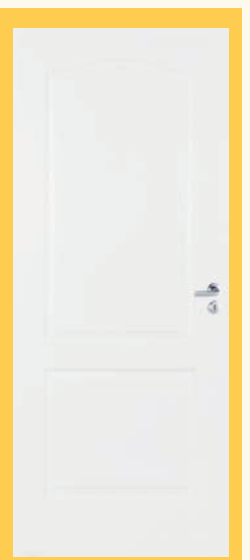

Chapeau de gendarme

Portes et blocs-portes, imitation bois, traditionnels et sobres, une valeur sûre

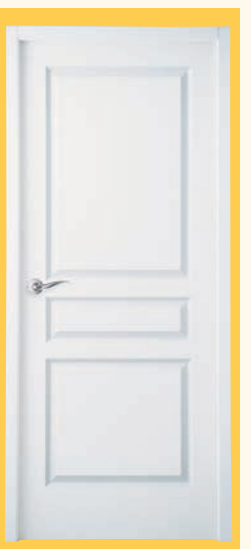

Postformée droite

Modèle traditionnel, imitation bois. Évite les contraintes du bois massif (poids, fissures, dilatation)

PRÉPEINTES GRAVÉES

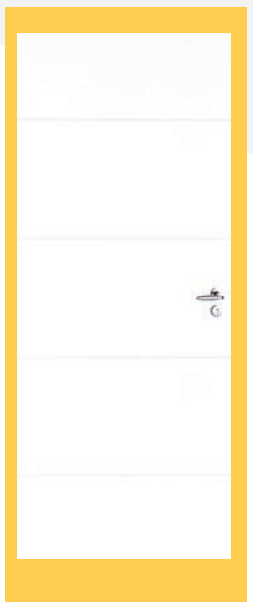

MÉLAMINÉES DÉCOR

Chêne gris galet structuré

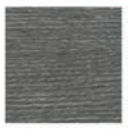

Chêne gris basalte structuré

Frêne blanc structuré

Sobre, structurée et moderne. Idéale pour l'habitat neuf, pose en fin de chantier. Ne nécessite aucune finition supplémentaire.

BOIS NATUREL

CASTEL

MANOIR
Existe en 6 carreaux ou pleine
Disponible en version isolante

PROVENCE
Existe en 8 carreaux ou pleine
Disponible en version isolante

RÉGENCE
Existe en 6 carreaux ou pleine
Disponible en version isolante

Modèles idéals pour les chalets, maisons traditionnelles, de campagne…
À vernir ou à lazurer.

COULEUR DE PORTE

Les portes prépeintes peuvent être peintes à la fin du chantier à la couleur choisie par le client.
Elles peuvent également être laquées en usine pour une pose fin de chantier.

SERRURES - POIGNÉES - QUINCAILLERIE

1 • Serrure

Il existe différentes sortes de serrures :

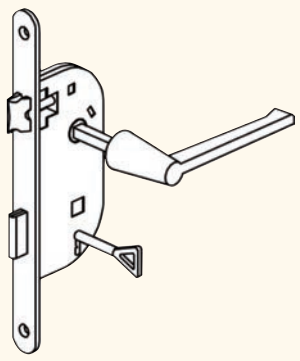

Pêne dormant ½ tour (PDDT)
Il s'agit de la serrure prévue par défaut sur toutes nos portes.

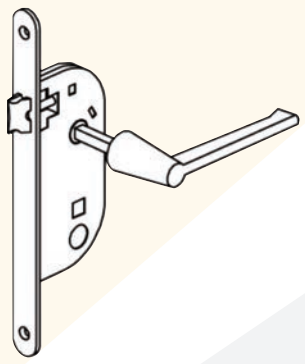

Bec de cane simple (BCS)
Sous possibilité de condamnation (exemple : cuisine - séjour, etc)

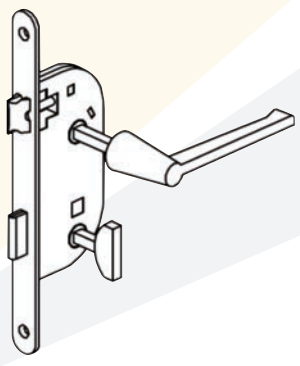

Bec de cane à Condamnation (BCC)
Idéal pour salle de bain ou WC

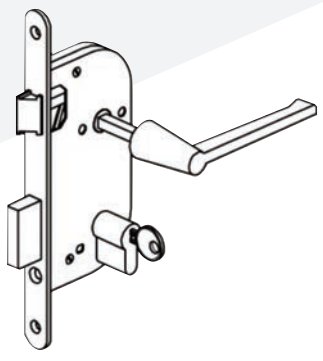

Serrure de sureté 1 ou 3 points
(avec ou sans cylindre)

2 • Charnière invisible

Certains modèles peuvent être proposés avec des charnières invisibles pour une esthétique plus soignée.

3 • Poignée

Des poignées standard sont fournies avec nos blocs portes. Elles peuvent bien entendu être remplacées par un autre produit choisi dans une large gamme de poignées selon le style recherché (Moderne, classique, ergonomique…).

San Diego

Ibiza

Aberdeen

Maribor

Dublin

Ibiza

San Diego - Laiton

PORTES COULISSANTES

Adaptées aux petites surfaces, elles permettent l'optimisation des espaces. Elles peuvent être en galandage avec un caisson intégré à la cloison ou en applique avec un rail.

PORTE À GALANDAGE

Les systèmes à galandage sont conçus à partir d'un contre-châssis ou d'un caisson, en acier galvanisé ou aluminium, à l'intérieur duquel la porte s'escamote à l'ouverture.

Des options peuvent être rajoutées comme les amortisseurs d'ouverture et

fermeture pour apporter davantage de confort à l'utilisation de la porte coulissante.

Pour les ouvertures les plus larges, il est possible de commander des châssis doubles.

Châssis double

PORTE EN APPLIQUE

La porte en applique vient se poser contre le mur à l'aide d'un rail, que l'on peut cacher ou laisser visible selon le style souhaité.
À l'inverse du système de pose de porte coulissante à galandage celle-ci ne s'insère pas au sein du mur mais coulisse contre la paroi.
Cette solution est idéale pour une installation ne nécessitant pas de gros travaux.

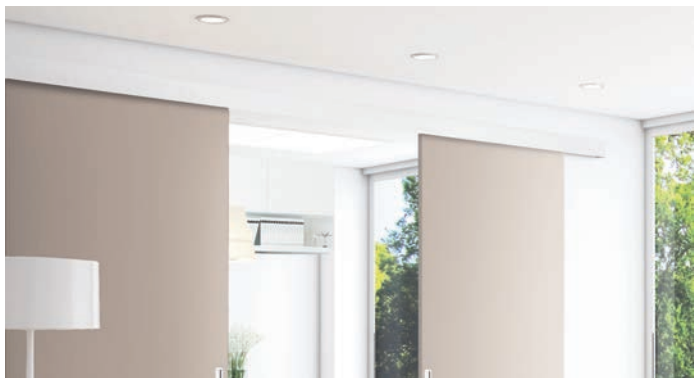

LES PORTES TECHNIQUES

Les portes techniques sont des portes ayant des caractéristiques répondant à des demandes particulières en matière de sécurité et/ou de confort.
Plus que les portes standard, les portes techniques sont soumises à réglementation et obéissent à des normes

LA PORTE COUPE-FEU

1 • Présentation

La porte coupe-feu joue un rôle important en cas d'incendie :
- Évite la propagation des flammes dans un bâtiment (parties communes) ou dans votre logement ;
- Compartimente les zones enflammées.

Elle permet d'assurer la sécurité des habitants en attendant leur évacuation par les secours. L'installation peut être faite par soi-même ou bien par un professionnel.
Elle est composée de :
- Matériaux résistant au feu et notamment de joints intumescents.

- Système DAS (Dispositif Actionné de Sécurité) permettant de bloquer la porte lorsque l'alarme se déclenche.

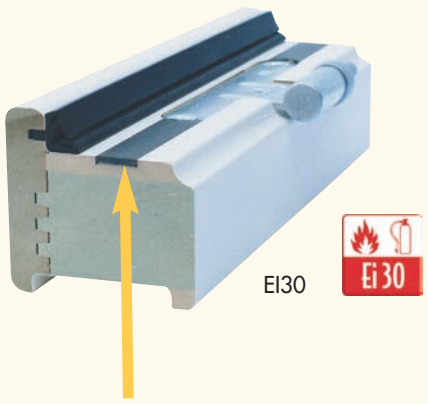

L'huisserie est équipée d'un joint intumescent (bande en composite qui, en contact avec la chaleur, s'expanse et assure l'étanchéité /isolation complète de la porte).

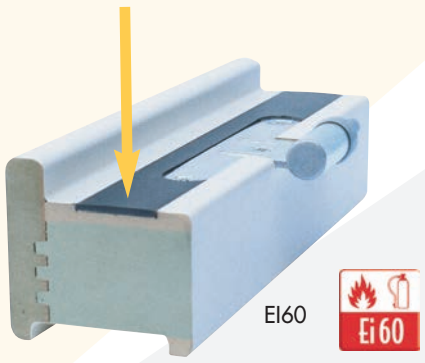

2 • Normes et performances

Porte coupe-feu :
classement européen de performance

R - Résistance au feu.
E - Étanchéité au feu, au gaz et aux flammes, à savoir si la face exposée joue son rôle de séparation face au feu.
I - Isolation thermique au feu, qui définit la résistance au feu d'une face sans transmission à l'autre face.
S - Étanchéité aux fumées.
A, B, C, D, E et F - Réaction au feu.

Durée de résistance au FEU
Une porte palière doit être au minimum contrôlée pare-flammes pendant :
- 1/4 d'heure dans les immeubles collectifs (PF 1/4 h, soit RE 15) ;
- 1/2 heure dans les immeubles de très grande hauteur (soit RE 30).

LA PORTE PALIÈRE

1 • Présentation

La porte palière est destinée à séparer un appartement des parties collectives de l'immeuble. Elle se veut avant tout sécurisante. La réglementation en vigueur oblige à ce qu'elle soit coupe-feu, isotherme (coupe-froid), acoustique (isophonique).

2 • Normes

La porte palière doit donc être :
- **Résistante au feu**
  - Étanchéité aux flammes
  - Pas d'émission de gaz inflammables
  - Bonne résistance mécanique.
- **Isolante au niveau thermique**
- **Isolante acoustique** : fixé par la loi dans les bâtiments neufs, entre 28 et 45 dB (Décibel).

LA PORTE DE SERVICE

Elle permet de sécuriser et/ou d'éviter un pont thermique entre une pièce de service qui est généralement non chauffée, peu protégée, avec soit, une pièce d'habitation soit, un sous-sol.

SIDAMO

ASPIRATEUR DCP 25-S 20405021

Aspirateur eau et poussière • Fonction souffleur • Câble d'alimentation en vinyle, longueur : 5m • Fexible : longeur 3,5m ; Ø 32mm - **Réf. 134507**

BRENNENSTUHL

ENROULEUR SILVER 25ML RGE 3G2,5

Enrouleur équipé d'un tambour en tôle galvanisée et 25m de câble H07RN-F 3G2,5 rouge • Puissance maximum : câble déroulé 3500W - câble non déroulé 1000W • Muni d'un disjoncteur thermique • 4 prises 2P+T 16A/230V à clapets **- Réf. 033398**

PROJECTEUR PORTABLE 400W IP54

Projecteur halogène 400W à carter en aluminium avec grille de protection chromée • Vitre en verre de sécurité • Poignée ergonomique orientable dans son support tubulaire en acier • Fourni avec 1 ampoule halogène à économie d'énergie 400W • 5 m de câble H07RN-F 3G1,0 • Utilisation en intérieur - **Réf. 078849**

MONDELIN

PLATOIR À JOINTER MONOBLOC

Plateau et poignée monobloc en polystyrène choc • Semelle caoutchouc noir 8 mm • 29 x 14 cm **- Réf. 038760**

RÈGLE ALUMINIUM MAÇON 3M

Règle aluminium maçon 100 x 18 mm • 1 voile • Livrée avec embout plastique • épaisseur 1,2 mm **- Réf. 041554**

NICOLL

GOUTTIÈRE 25 SABLE 4ML

Profilé de gouttière demi-rond developpé de 25 cm • Sable en PVC en longueur de 4 ml • Section : 66,4 cm² capacité et vitesse d'écoulement optimales • Excellente rigidité, très bonne résistance aux U.V./ aux chocs mécaniques à la rupture, au gel, et aux orages violents - **Réf. 504462**

COMUS

MIGRASTOP 08 BIDON 5 LITRES

Une solution complexe minérale prête à l'emploi • Permet l'imperméabilisation et la consolidation des supports minéraux • Pénètre le support et agit en profondeur selon un procédé de minéralisation, sans former de film en surface • Laisse respirer les matériaux et ne dénature pas l'aspect extérieur **- Réf. 025661**

NETTOYANT ULIFACADE 20 LITRES

Nettoyant surpuissant • Agit en moins d'une heure • Enrichi en agents nettoyants et tensio-actifs spécifiques pour un mouillage optimal du support • Recommandé pour un nettoyage avant mise en peinture, ou avant hydrofugation • Effet rémanent efficace dans la durée • Supports : Béton, brique, chaux, tuile, ardoise, pierres naturelles ou reconstituées. RPE/RSE/ITE, peintures, crépis à base organique ou hydrauliques, revêtements à base de chaux **- Réf. 129892**

SEMIN

SOLIDECOR SAC 25KG

Présenté en pâte à projeter prête à l'emploi • Permet la réalisation de reliefs structurés variés, tout en supprimant les défauts d'aspect du support • Avantages : grande résistance aux agressions physiques ; recommandé pour les locaux à trafic élevé ; facilité d'application **- Réf. 029743**

RENAUDIN

PPM MAT ACRYLIQUE MAT 0,5L

Sous-couche garnissante opacifiante à base de dispersion acrylique en phase aqueuse pour l'intérieur • Bloque les fonds farinants et absorbants • Isole les fonds alcalins • Prêt à l'emploi avec un séchage rapide sans odeur • Recouvrement dans la journée permettant de réaliser des systèmes 2 couches • Masque les défauts des supports grâce à un excellent pouvoir opacifiant • Utilisable comme diluant pour les enduits en poudre **- Réf. 107860**

VINYLTECH 15L

Peinture mate opacifiante à base de dispersion acrylique en phase aqueuse pour l'intérieur • Facilité d'application avec une bonne compatibilité sans tirer sur les fonds anciens • Excellent pouvoir couvrant et gain d'opacité après séchage grâce à des extenders minéraux **- Réf. 700432**

DYRUP

DIP ÉTANCH TOIT BIDON 4L PAILLE

La réparation et l'étanchéité des toitures • Revêtement à base de résines acryliques qui empêche l'eau de pénétrer dans le support grâce à la pose d'un produit liquide et élastique renforcé d'une armature qui supprime la fissure **- Réf. 106323**

DIP ARMATURE FISSURES 10Mx18CM

Bande polyester non tissée • Élasticité remarquable • Permet le renfort et le recouvrement des joints et fissures et l'entoilage des surfaces importantes • S'utilise avec le revêtement d'étanchéité Dip Etanch Anti-Infiltration • Spécialement recommandée en cas de fissures vivantes ou importantes, joints de préfabrications, cassures **- Réf. 106240**

NESPOLI

2 MANCHONS PETITES SURFACES ANTIGOUTTE **- Réf. 030032**

ROULEAU ÉCO FIBRES LONGUES 18MM **- Réf. 029111**

BOMBE PEINTURE NOIR MAT

Bombe de 500 ml • Coloris disponibles : bleu, rouge, jaune, orange ou vert **- Réf. 702216**

IRWIN

MÈTRE RUBAN 5M PRO **- Réf. 134837**

CUTTER À MOLETTE 25MM **- Réf. 101358**

DURAL

CLOUS PODOTACTIL TTR A 250 ALU NAT

Eléments individuels d'indication au sol pour la conception durable de bandes d'éveil complexes • Diamètre / Dimensions : 25 mm - Bandes : 35x280 mm - Hauteur : 5 mm

- Réf. 129513

■ **COSTAMAGNA MATÉRIAUX** ■ Antibes | Cagnes-sur-Mer | Châteauneuf-de-Grasse | Mougins | Nice St-Roch | St-Martin-du-Var | Vence || Cavalaire | Grimaud | Hyères | Toulon La Farlède | La-Seyne-sur-Mer | Le Beausset | Montauroux | Puget-sur-Argens | Salernes | Ste-Maxime | Vinon-sur-Verdon || Le Cannet-des-Maures | Pignans

■ **COSTAMAGNA AMÉNAGEMENT** ■ Nice Carabacel | Cagnes-sur-Mer | Mougins || Grimaud | Hyères | La-Seyne-sur-Mer

■ **COSTAMAGNA DÉCORATION / BRICOLAGE** ■ Nice Carabacel || St-Tropez

COSTAMAGNA

PLUS DE 140 ANS D'EXPERTISE ET D'EXPÉRIENCE DANS L'HABITAT, LA CONSTRUCTION ET LA RÉNOVATION.

Costamagna - Lettre Pro N°3-2016 - Photos et textes non contractuels - Ne pas jeter sur la voie publique